Eine saubere Sache

Artikel vom **30. November 2022**
Anlagenzubehör

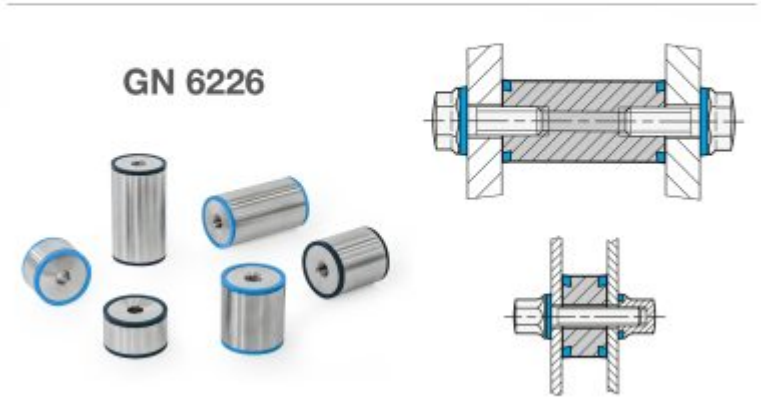

Die neuen Edelstahl-Abstandshalter sind nach den Richtlinien der DGUV Test zertifiziert und für den Einsatz in Hygienebereichen vorgesehen. Die gedichteten Anschraubflächen ermöglichen eine totraumfreie Befestigung, die hohe Oberflächengüte verhindert das Anhaften von Schmutz und erleichtert die Reinigung (Bild: Ganter).

Fast überall geht es heute darum, Produkte ohne konservierende Zusätze herzustellen, und dafür braucht es Produktionsumgebungen mit hoher Reinheit. Auf den ersten Blick scheinen die meisten Normelemente zwar weit weg von den eigentlichen kritischen Arbeitsbereichen zu sein, doch luftgängige Sporen von Mikroorganismen sind in der Lage, sich schnell und weit auszubreiten.

Da bereits kleinste Schwachstellen zur Kontamination kompletter Produktionslinien führen können, hat Ganter eine ganze Produktfamilie an speziellen Normelementen entwickelt. Sie verbinden minimale Verschmutzungsneigung mit bestmöglicher

Reinigungsfähigkeit und entsprechen damit den sehr hohen Anforderungen des 3-A-Sanitary-Standards, der EHEDG sowie der DGUV Test.

Neue Abstandshalter im Hygienedesign

Als jüngste Neuheit der Produktfamilie »Hygienic Design« hat Ganter den Abstandshalter »GN 6226« entwickelt. Abstandshalter dienen der parallel versetzten Befestigung von Bauteilen gegenüber ihrer Montageebene.

Dadurch werden doppelte Flächen vermieden und Freiräume zur Reinigung geschaffen. Das Innengewinde kann alternativ auch von einer Schraube mit kleinerem Gewinde als Durchgangsbohrung verwendet werden. Damit wächst das Produktportfolio im Hygienedesign weiter, das bislang verschiedene Varianten von Knöpfen, Griffen, Klemmhebeln, Rastbolzen, Verriegelungen, Abdeckhülsen, Stellfüßen und Schrauben umfasst.

Edelstahl mit geringer Oberflächenrauigkeit

Als Material kommt in allen Fällen nichtrostender Edelstahl mit gleitgeschliffenen oder polierten Oberflächen zum Einsatz. Damit bleibt die maximale Oberflächenrauigkeit unter Ra 0,8 µm, Schmutzpartikel können sich daher nicht festsetzen und sind bei der Reinigung zuverlässig entfernbar.

Ein weiteres, zentrales Merkmal der Ganter-Normelemente ist die Totraumfreiheit, es können sich also keine Substanzen im Inneren der Bauteile ansammeln. Ein hygienisch sicheres und per Softwaresimulation verifiziertes Dichtungskonzept sorgt dafür, dass die FDA-konformen H-NBR- oder EPDM-Elastomerdichtungen nach der Montage überall flächenbündig anliegen und ihre Funktion langfristig erfüllen. So wachsen hygienische Probleme erst gar nicht unbemerkt heran. Über die fachgerechte Montage und passende Reinigungsverfahren informiert das Unternehmen ausführlich in beigefügten Anleitungen.

Die Normelemente der Reihe »Hygienic Design« reduzieren somit den Aufwand für die Reinigung, die einfacher und schneller durchgeführt werden kann. Insgesamt tragen die Normelemente so zu einem kostengünstigeren Anlagenbetrieb bei.

Hersteller aus dieser Kategorie

Norka GmbH & Co. KG
Weidestr. 122a
D-22083 Hamburg
040 513009-0
info@norka.de
www.norka.de
Firmenprofil ansehen

© 2025 Kuhn Fachverlag